第52回田崎杯争奪長泉町卓球選手権大会　　令和６年12月８日　ウェルピアながいずみ

一般男子シングルス　結果

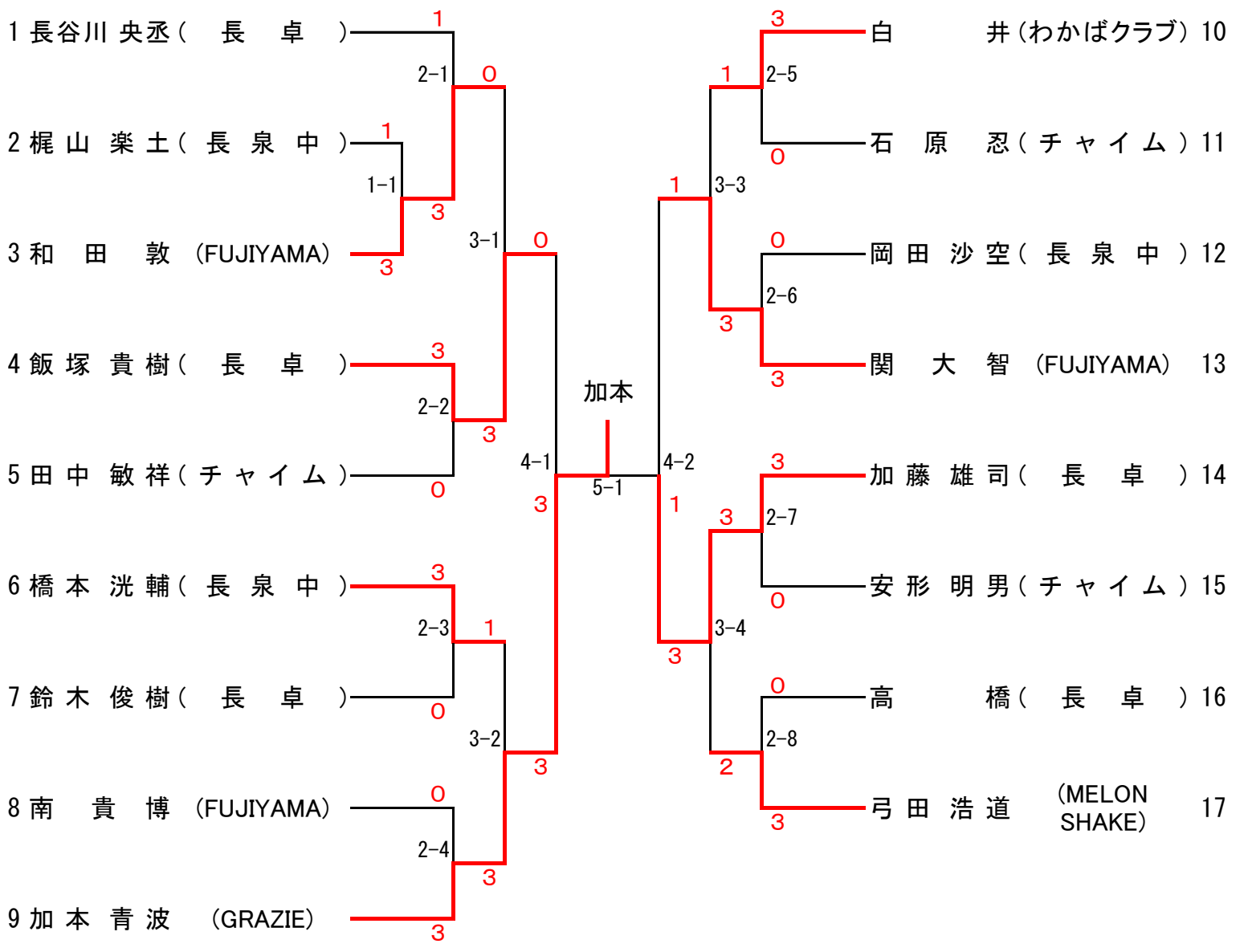

優　勝　：加本青波
準優勝：加藤雄司
第３位：飯塚貴樹
第３位：関　大智

交流トーナメント

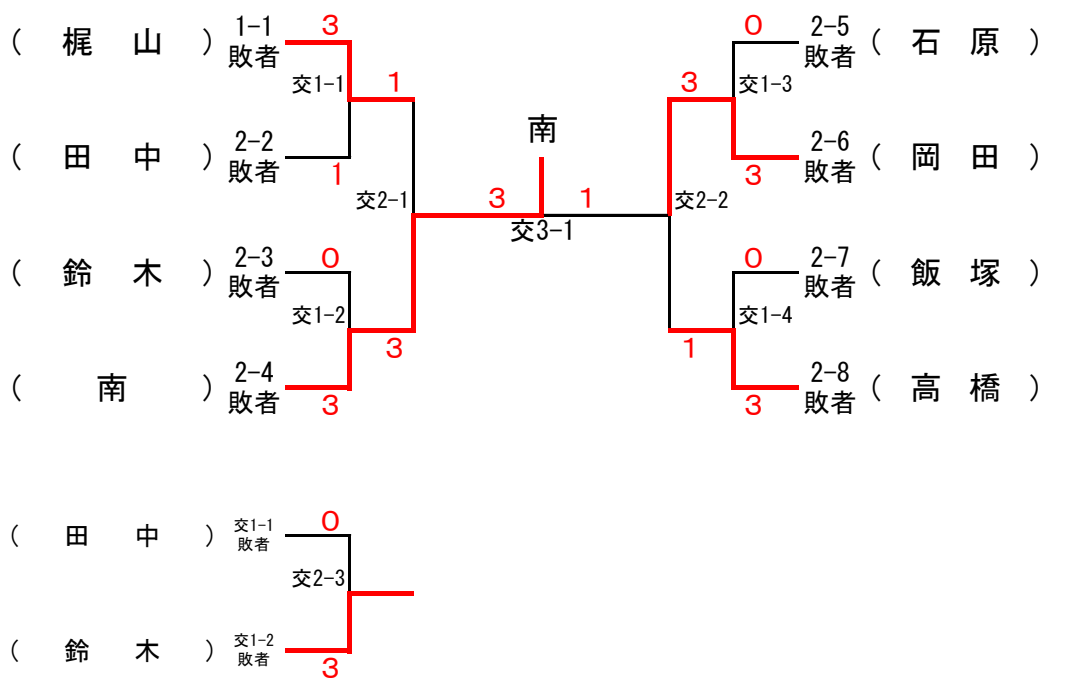

第52回田崎杯争奪長泉町卓球選手権大会　　令和６年12月８日　ウェルピアながいずみ

一般女子シングルス　結果

Ａリーグ	矢　野	小　山	新　田	勝　敗	順　位
① 矢 野 日 菜（　長　卓　）		３－０	３－０	２－０	１
② 小 山 春 美（ チ ャ イ ム ）	０－３		１－３	０－２	３
③ 新田 紀巳子（ チ ャ イ ム ）	０－３	３－１		１－１	２

Ｂリーグ	大　野	木　村	露　木	勝　敗	順　位
~~① 大 野 晶 子（　長　卓　）~~				－	－
② 木 村 睦 美（ チ ャ イ ム ）			０－３	０－１	２
③ 露 木 敬 子（ チ ャ イ ム ）		３－０		１－０	１

１・２位トーナメント

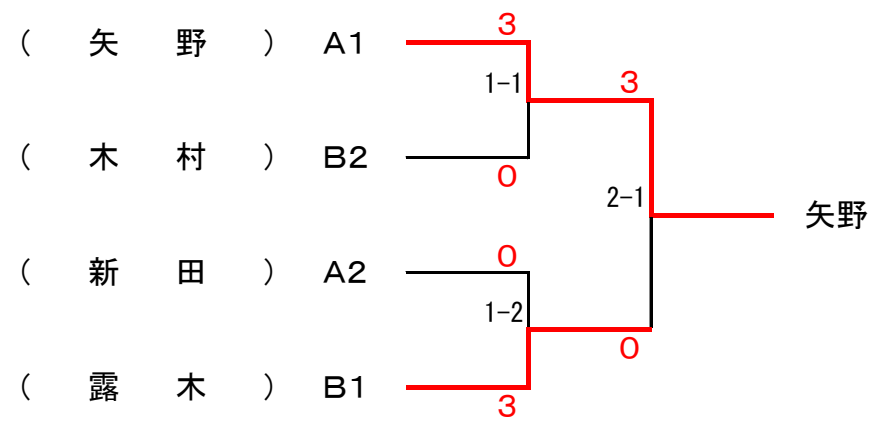

優　勝：矢野日菜
準優勝：露木敬子
第３位：木村睦美
第３位：新田紀巳子

小学生シングルス　結果

Ａリーグ	ホアン チュン キエン	増　田	下　山	木　村	勝　敗	順　位
① ホアン チュン キエン（　長　卓　）					－	－
② 増 田 健 悟（　長　卓　）			3-2	3-0	2-0	1
③ 下　山　杏（　長　卓　）		2-3		3-0	1-1	2
④ 木 村 月 斗（ 薄 原 下 ）		0-3	0-3		0-2	3

Ｂリーグ	レナム ソン	大　川	青　木	勝　敗	順　位
① レ ナ ム ソン（　長　卓　）		0-3	1-3	0-2	3
② 大 川 明 莉（　長　卓　）	3-0		1-3	1-1	2
③ 青 木 美 澪（　長　卓　）	3-1	3-1		2-0	1

１・２位トーナメント

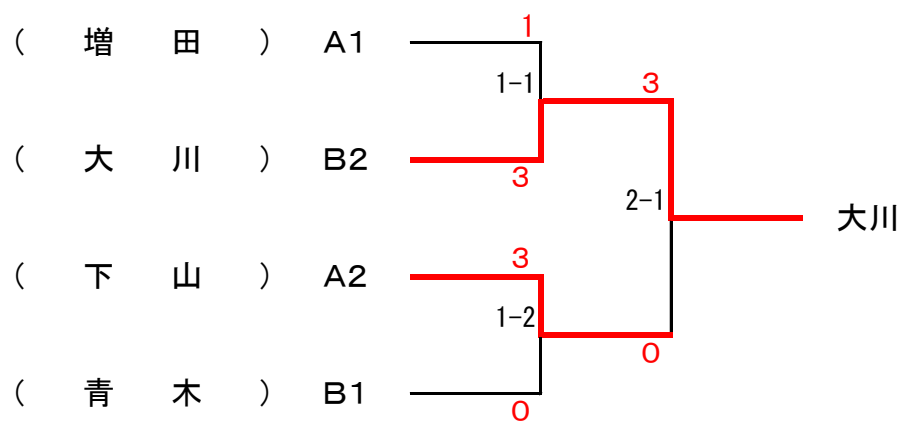

優　勝：大川明莉
準優勝：下山　杏
第３位：増田健悟
第３位：青木美澪

４・５位トーナメント

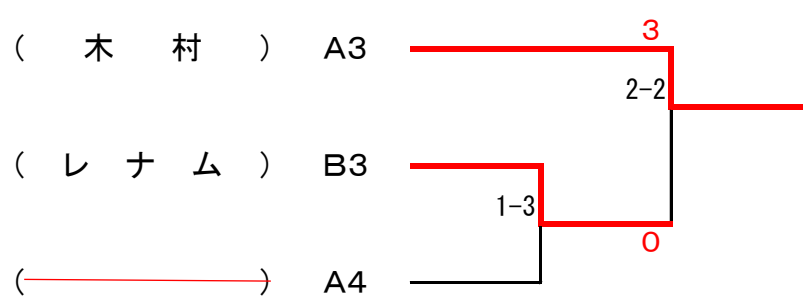

第52回田崎杯争奪長泉町卓球選手権大会　　令和６年12月８日　ウェルピアながいずみ

中学２年男子シングルス　結果

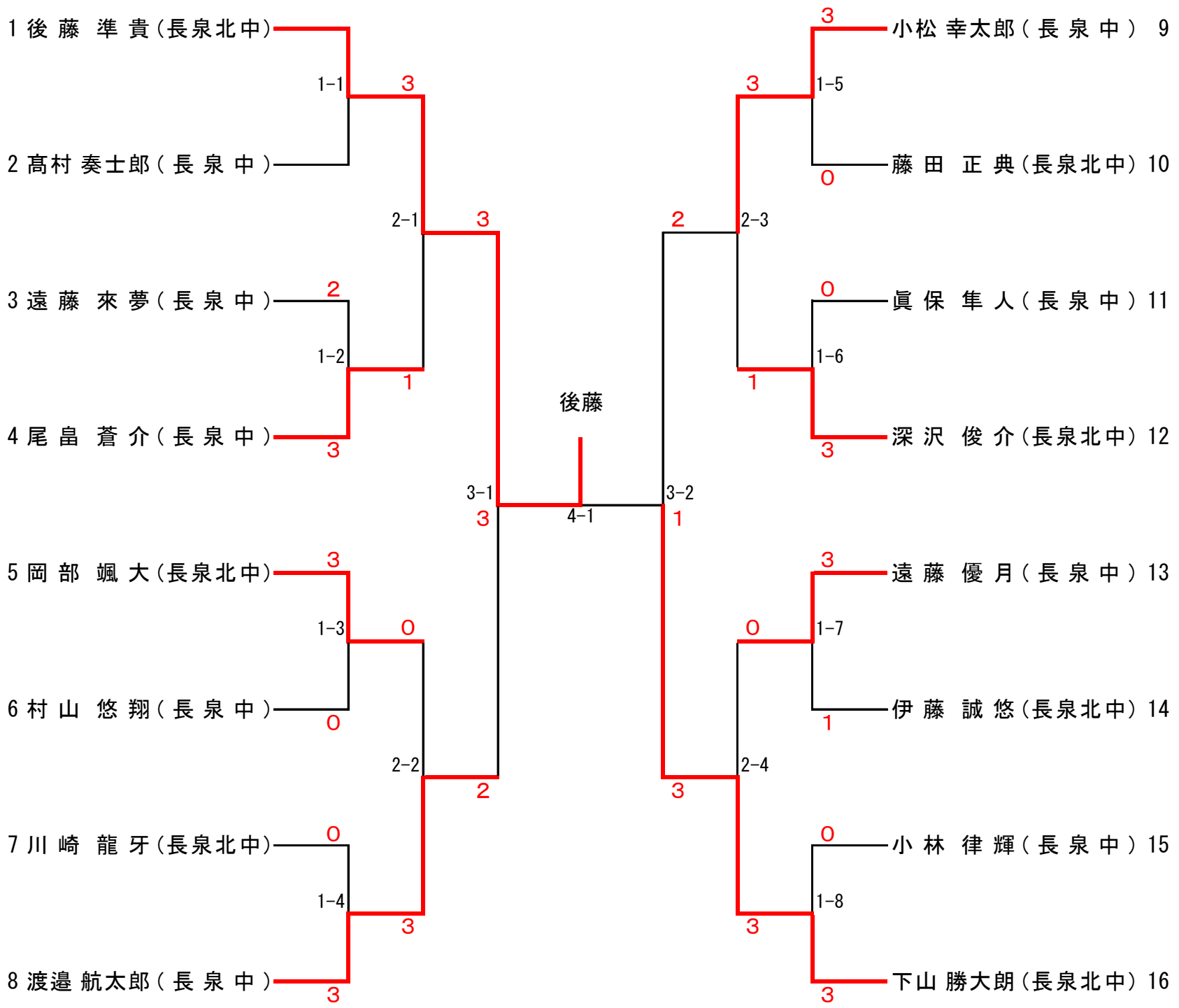

優　勝：後藤準貴

準優勝：下山勝大朗

第３位：渡邉航太郎

第３位：小松幸太郎

第52回田崎杯争奪長泉町卓球選手権大会　　令和６年12月８日　ウェルピアながいずみ

中学１年以下男子シングルス　結果

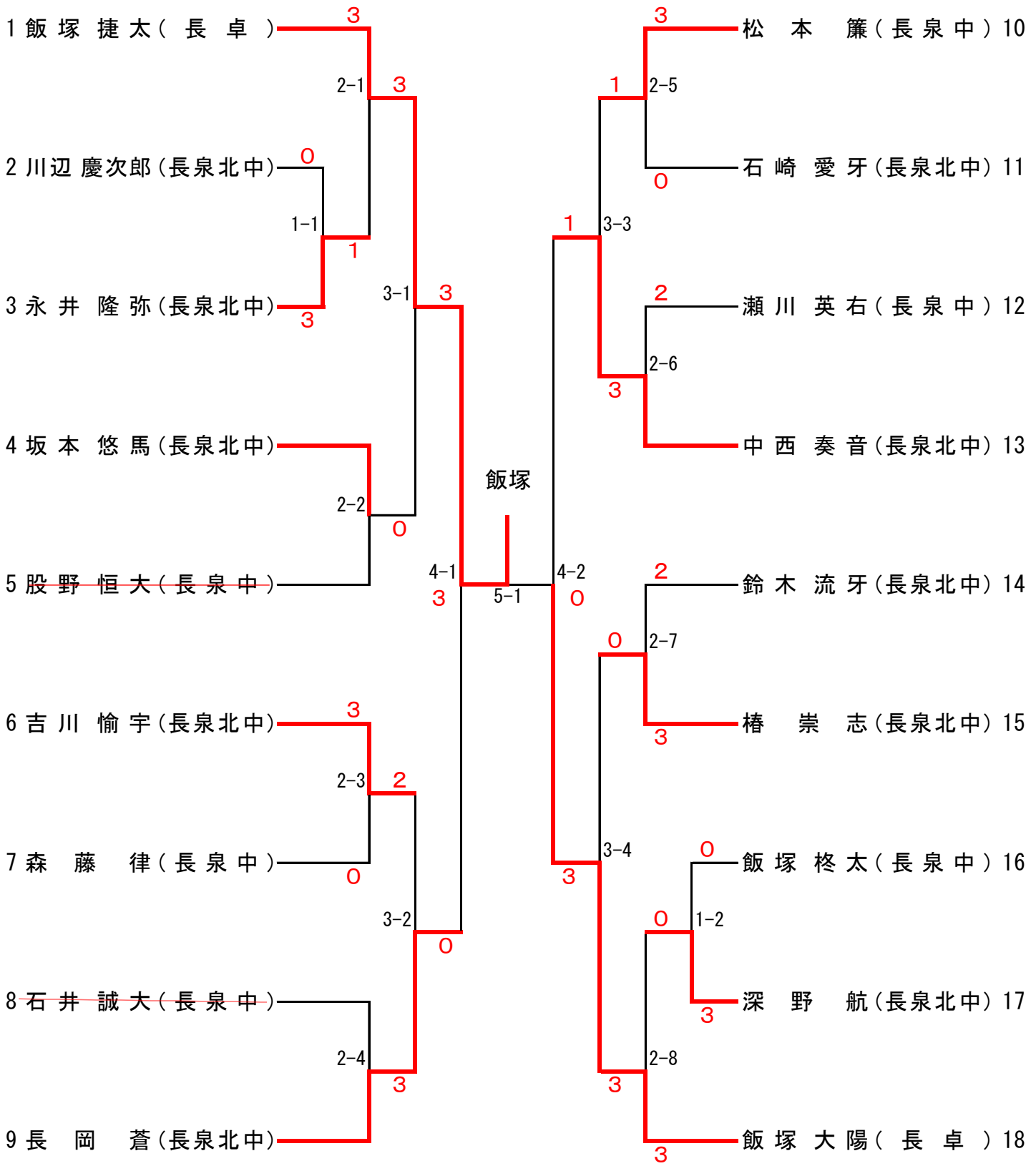

優　勝：飯塚捷太

準優勝：飯塚大陽

第３位：長岡　蒼

第３位：中西奏音

中学２年女子シングルス　結果

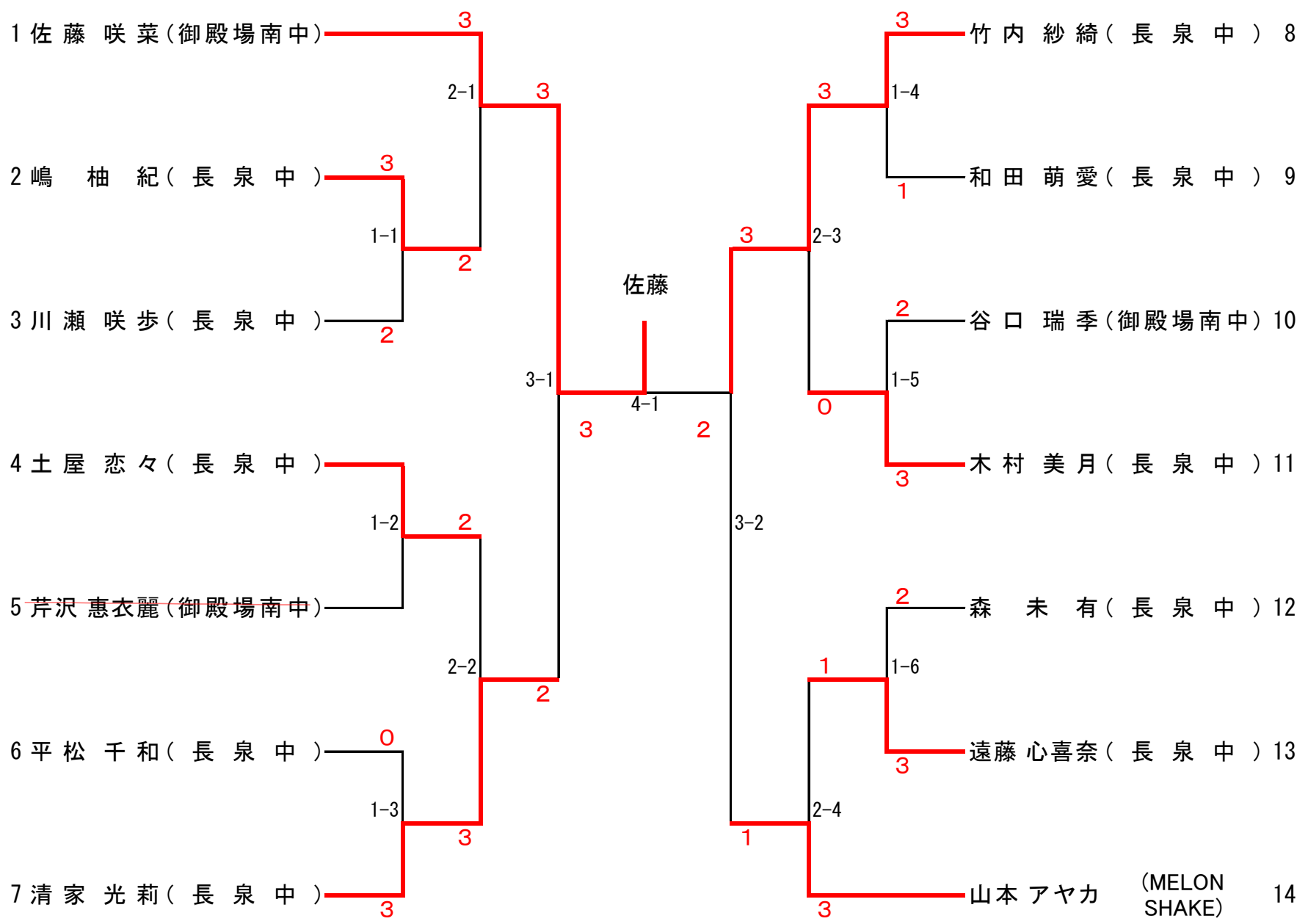

優　勝：佐藤咲菜
準優勝：竹内紗綺
第３位：清家光莉
第３位：山本アヤカ

中学１年以下女子シングルス　結果

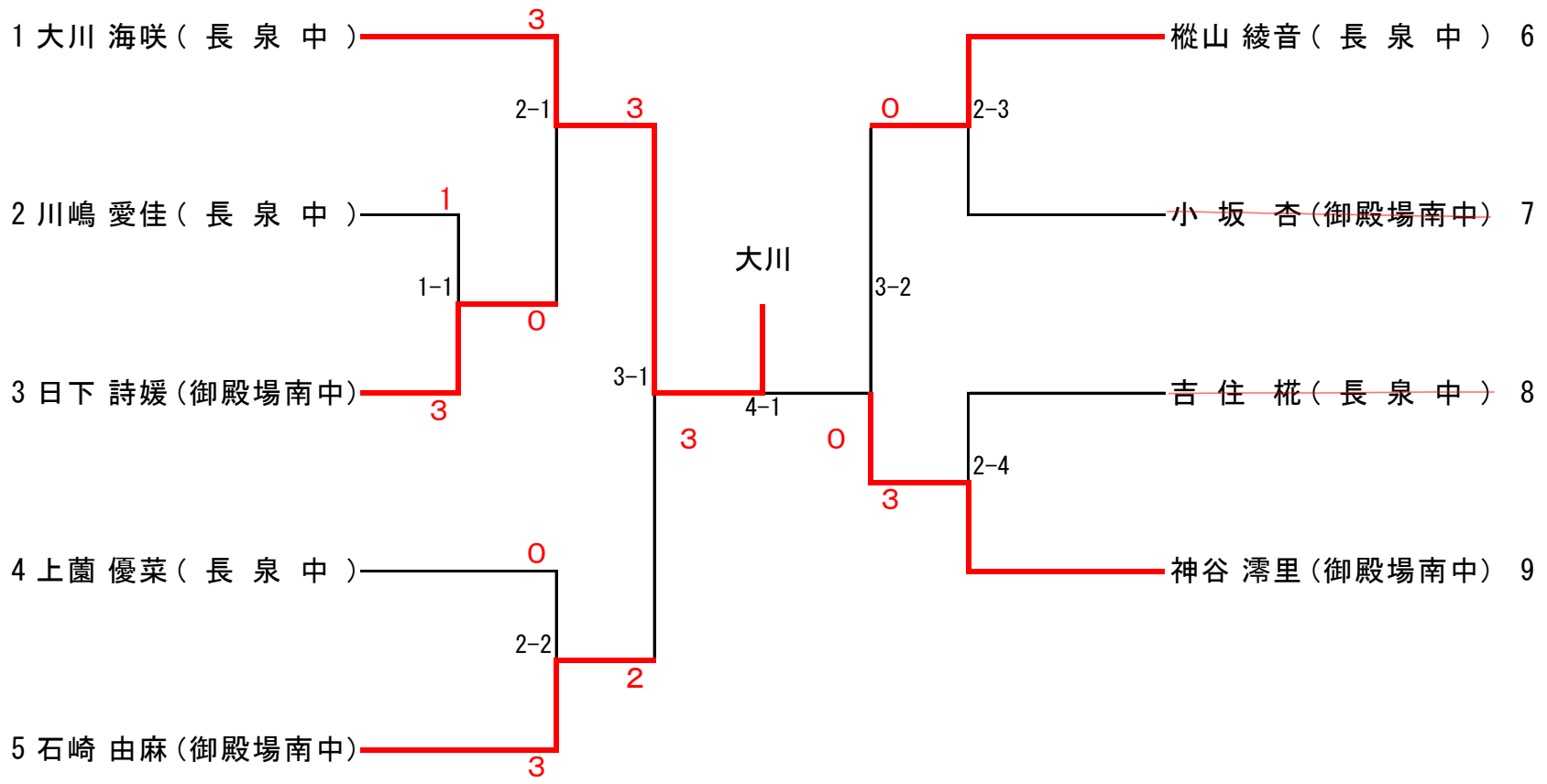

優　勝：大川海咲
準優勝：神谷澪里
第３位：石崎由麻
第３位：縱山綾音